4-разрядный двоичный счетчик

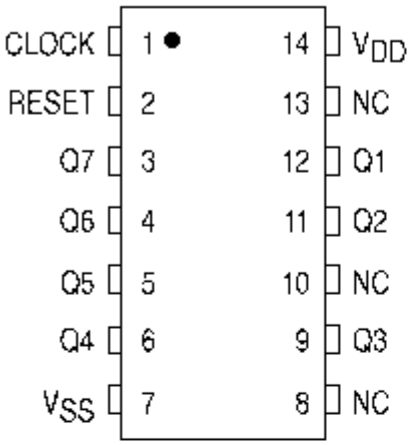

V_{DD} = PIN 14
V_{SS} = PIN 7
NC = NO CONNECTION

Clock	Reset	State
0	0	No Change
0	1	All Outputs Low
1	0	No Change
1	1	All Outputs Low
↗	0	No Change
↗	1	All Outputs Low
↘	0	Advance One Count
↘	1	All Outputs Low

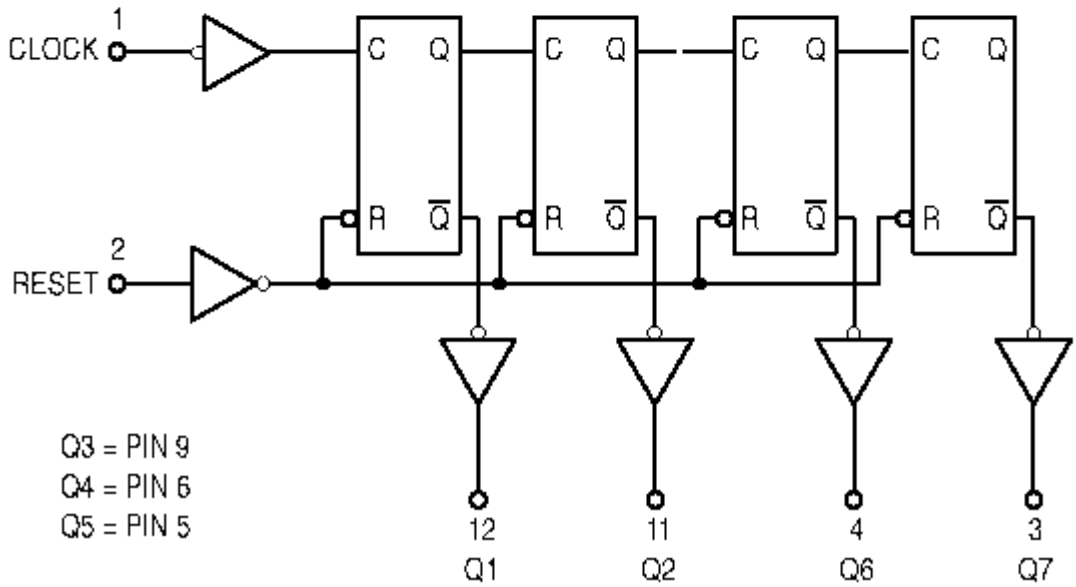

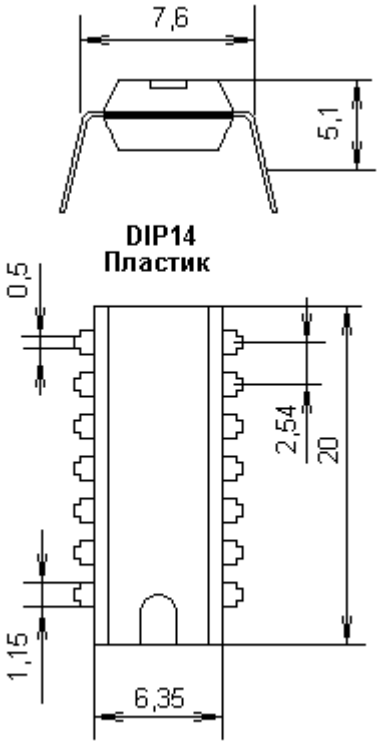

Тип микросхемы	К176ИЕ1
Фирма производитель	СНГ
Функциональное назначение	4-разрядный двоичный счетчик
T,C	-10...+70
Vdd min...Vdd max,B	+5...+10
Pd,мВт	200
Напр.сиг.	C-Q
Vil(Vnl),B при Vdd=5B	(<0.3)
Vih(Vnh),B при Vdd=5B	(>8.2)
Icc,мкА при Vdd=5B	5
TpHL tip,нс при Vdd=5B	300
TpLH tip,нс при Vdd=5B	300
Корпус	14DIP