eldes



MAGNETIC DOOR CONTACT
MAGNETINIS DURŲ KONTAKTAS

EWD1

Magnetic door contact with panic button EWD1 is a wireless device with magnetic contact which are used to secure doors, windows or any other opening parts and operating with ELDES wireless security systems. Users have to bind it to the central device of security system (by sending a corresponding command via SMS message or using software „ELDES Configuration Tool"). When EWD1 is connected to the system, two wireless zones are added. First wireless zone is used to monitor the magnetic contacts and the second wireless zone is for managing the panic button. By default panic button zone is configured as Silent zone and in case of violation, system will cause an alarm to administrator numbers or/and to monitoring station without turning the siren on.

It is possible to connect up to 16 wireless devices to the central security system at a time. Maximum distance for wireless connection is 150 meters (in open areas).

1. Device Installation

1. Open EWD1 case and insert the battery.

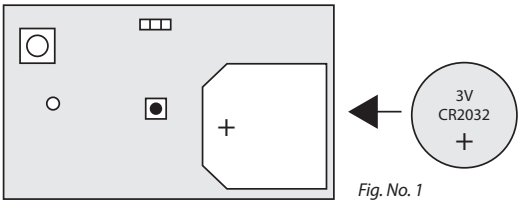

Fig. No. 1

2. Magnetic door contact consists of two parts: a magnet and a sensor. Sensor components are: a mounting part and the sensor. Magnet components are: a mounting part and the cover.

   2.1 Fix the sensor mounting part with two screws on the door or window jamb.

   2.2 Fix the magnet mounting part with two screws next to the sensor mounting part on door or window frame. How to fix the magnetic door contact correctly see Fig. No. 2. The distance between the magnet and the door contact must be no larger than 20 mm.

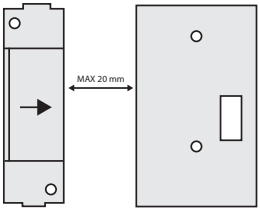

Fig. No. 2

   2.3 The sensor should be attached to the fixed sensors mounting part. When attaching sensor pay attention to the tamper (micro switch) - it must be pressed.

   2.4 The magnet cover should be attached to the fixed magnet mounting part.

NOTE: it is not recommend to fix the magnetic door contact other ways than with screws, e.g. with duck tape.

The incorrect ways of fixing magnetic door contact see Fig. No. 2.

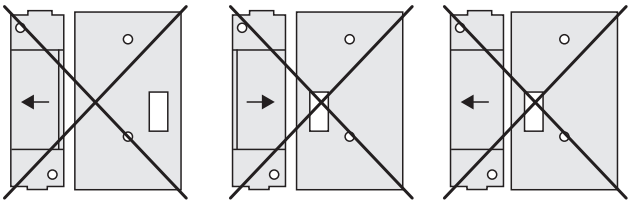

Fig. No. 3

3. Bind the device to central monitoring station. Use a software „ELDES Configuration Tool" or send corresponding SMS messages. Please read software Help section or central system installation manual for more information. Software "ELDES Configuration Tool" and installation manual can be downloaded for free in website www.eldes.lt. The system automatically informs about successful/unsuccessful bound device. If attempt to bind is unsuccessful, try to move the door contact EWD1 closer to central monitoring station and bind anew.
4. EWD1 magnetic door contact is ready to use.

2. Technical Specifications

Package content

1. EWD1 door contac.....qty. 1
2. Magnet.....qty. 1
3. CR2032 3V Lithium battery.....qty. 1
4. User manual.....qty. 1
5. Screws.....qty. 4

Electrical and Mechanical Characteristics

Battery type	CR2032 3V Lithium
Number of batteries	1
Battery operation time	~18 months*
Radio transmitter-receiver frequency	866,1 MHz – 869,5 MHz
Range of Operating Temperatures	-20...+55°C
Door contact dimensions	60x37x18mm
Magnet dimensions	60x17x16mm
Radio communication range	30 meters in premises; 150 meters in open areas
Compatible with security systems	ELDES Wireless

* This operation time might vary in difference conditions.

Changing the battery

Only CR2032 3V Lithium batteries should be used. Install only new, good quality and not expired batteries. In order to replace old battery with a new one, remove front cover of the magnetic door contact (see chapter 1), carefully remove the device PCB and remove old battery. Then insert the new CR2032 3V Lithium battery.

ATTENTION: The battery must be removed if device is not in use.

ATTENTION: In order to avoid fire or explosion hazards, the system must be used only with approved battery. Special care must be taken when connecting positive and negative battery terminals. Dispose old batteries only into special collection sites. Do not charge, disassemble, heat or incinerate old batteries.

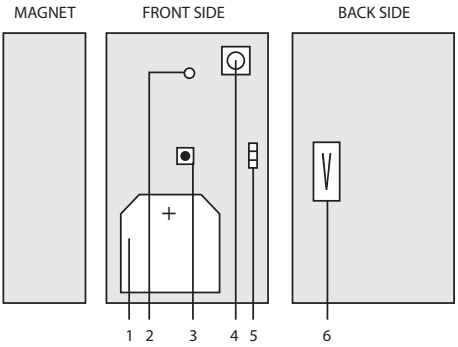

Fig. No. 4

1. BATTERY
2. LED
3. PANIC button
4. RESET button
5. PINS for firmware updates
6. TAMPER

Restoring default parameters

1. Remove the battery.
2. Press and hold RESET button.
3. Add removed battery.
4. Hold RESET button till LED indicator starts fast several times blinking.

3. Configuration using software "ELDES Configuration Tool"

Software "ELDES Configuration Tool" is used to work directly with central device of the security system, which can be connected to the computer via USB port. This software simplifies system configuration process by allowing to use PC in the process. Using this software, user can:

1. To bind new magnetic door contacts EWD1 to central monitoring station;
2. To remove or replace old magnetic door contacts with new ones;
3. To configure settings of all added to the system magnetic door contact;
4. To configure security system settings.

Software "ELDES Configuration Tool" is a freeware and can be downloaded from website www.eldes.lt.

4. Configuration command SMS Messages

ATTENTION: send command SMS messages to the number used by the central device of the security system. All SMS messages should start with the main 4-digit user password (in the examples provided "XXXX" marking is used). Underscore symbol "_" is used to represent space symbol.

4.1. Binding Modules to the Security System

ATTENTION: before sending SMS message check whether magnetic door contact EWD1 has the battery inserted. If it hasn't, binding to the central security system will be unsuccessful.

Binding of magnetic door contact EWD1 to the central device of security system station is performed by indicating module identification numbers:

```
XXXX_SET:ID1
```



Here "ID1" means magnetic door contact identification number. This identification number can be found on the back of the device. The system automatically provides two security zones to the connected door contact. The system informs about this via SMS message, for example, "ID1:Z14:ID1Z15" - here instead of "ID1" will be identification number of the module that you want to connect, "Z14 and Z15" – the numbers of free zones provided by the system.

You can bind more than one magnetic door contact at a time. In such a case separate identification numbers by ";" symbol, for example: " XXXX SET:ID1;ID2; ... ;ID16 ".

4.2. Settings of Activated Zones

After activating magnetic door contacts EWD1 each of them is automatically given zones numbers and set to the default settings.

4.2.1. Adjusting Alarm Text



Alarm text of a particular zone is adjusted by sending the following SMS message:

```
XXXX_Z2:TEXT
```

Here instead of "Text" enter the required alarm text consisting of up to 24 characters and instead of "Z2" indicate the number of the corresponding zone. You receive this alarm text by SMS message when a corresponding zone is triggered. To change alarm text of more than one zone separate entries by ";" symbol, for example: "XXXX Z2:Text2;Z3:Text3".

4.2.2. Enabling/Disabling Zones

You can choose which zones, after activating the alarm in the whole system, will be enabled or disabled. By initial factory default parameters all activated zones are enabled.



Any zone can be enabled by sending SMS message with the following format*:

```
XXXX_Z1:ON;Z2:ON;Z3:ON
```

Any secured zone can be disabled by sending SMS message with the following format*:

```
XXXX_Z1:OFF;Z2:OFF;Z3:OFF
```

* Indicate as many zones as you want to change their statuses separating entries by ";" symbol, as shown in the examples provided.

4.3. Requesting system status information



To find out the alarm texts and statuses of activated zones, send the following SMS message:

```
XXXX_STATUS
```

You will receive system response via SMS message, for example: "Z1:ON/OFF:Zone1; Z2:ON/OFF:Zone2; C1:ON/OFF:Controller1; C2:ON/OFF:Controller2"

This information SMS message indicates all wireless ELDES devices connected to the system and their current parameters.

ATTENTION: System informs about all active zones. If there are many active zones, the system informs about all of them in several SMS messages.

4.4. Requesting number of available slots to connect wireless devices

To find out the number of available slots to connect wireless devices to the central device of security system send the following SMS message:

```
XXXX_STATUS_FREE
```

NOTE: maximum number of wireless devices that can be connected to the central device of the security system station is 16 units.

4.5. Changing magnetic door contact EWD1



To change an old magnetic door contact EWD1 with a new one send the following SMS message:

```
XXXX_REP:ID<ID5
```

Here instead of "ID" indicate identification number (ID) of the old magnetic door contact EWD1. Identification number of the new magnetic door contact EWD1 is indicated instead of "ID5" marking. The new magnetic door contact is provided with the same zone number with all previous settings valid for the old one.

4.6. Deleting magnetic door contact EWD1



To delete magnetic door contact EWD1 from the security system send the following SMS message:

```
XXXX_DEL:ID
```

Here instead of "ID" indicate identification number (ID) of the magnetic door contact EWD1 want to delete. Removed from the system zones can be used to connect other wireless devices.

5. Additional Information

Limited Liability

The buyer must agree that the system will reduce the risk of fire, theft, burglary or other dangers but does not guarantee against such events. "ELDES UAB" will not take any responsibility regarding personal or property or revenue loss while using the system. "ELDES UAB" liability according to local laws does not exceed value of the purchased system. "ELDES UAB" is not affiliated with any of the cellular providers therefore is not responsible for the quality of cellular service.

Manufacturer Warranty

The system carries a 24-month warranty by the manufacturer "ELDES UAB". Warranty period starts from the day the system has been purchased by the end user. The warranty is valid only if the system has been used as intended, following all guidelines listed in the manual and within specified operating conditions. Receipt must be kept as a proof of purchase date. The warranty is voided if the system has been exposed to mechanical impact, chemicals, high humidity, fluids, corrosive and hazardous environment or other force majeure factors.

Safety instructions

Please read and follow these safety guidelines in order to maintain safety of operators and people around:

- Don't use the system where it can be interfere with other devices and cause any potential danger.
- Don't use the system with medical devices.
- Don't use the system in hazardous environment.
- Don't expose the system to high humidity, chemical environment or mechanical impacts.
- Don't attempt to personally repair the system. Any system repairs must be done only by qualified, safety aware personnel.



The WEEE (Waste Electrical and Electronic Equipment) marking on this product (see right) or its documentation indicates that the product must not be disposed of together with household waste. To prevent possible harm to human health and/or the environment, the product must be disposed on in an approved and environmentally safe recycling process. For further information on how to dispose of this product correctly, contact the system supplier, or the local authority responsible for waste disposal in your area.

Copyright © "ELDES UAB", 2010. All rights reserved
It is not allowed to copy and distribute information in this document or pass to a third party without advanced written authorization by "ELDES UAB" "ELSDES UAB" reserves the right to update or modify this document and/or related products without a warning. Hereby, "ELDES UAB" declares that this EWD1 magnetic door contact is in compliance with the essential requirements and other relevant provisions of Directive 1999/5/EC.
The declaration of conformity may be consulted at www.eldes.lt/ce

CE

Magnetinis durų kontaktas EWD1 - tai belaidis įrenginys su magnetiniu kontaktu, skirtas saugoti duris, langus ir kitas atsidarančius mechanizmus ir dirbantis su ELDES belaidėmis apsaugos sistemomis. Vartotojams tereikia aktyvuoti ryšį su centrine apsaugos sistema (SMS žinute arba su programine įranga). Prijungus EWD1 magnetinį durų kontaktą, sistema prideda dvi belaides zonas. Pirmoji zona stebi magnetinį kontaktą, o antroji skirta panikos mygtuko valdymui. Pagal nutylėjimą panikos mygtuko zonos tipas nustatytas į „Silent", todėl suveikimo atveju sistema praneš įvestiems administratoriams ir/ar apsaugos pultui, tačiau neįjungs sirenos.

Vienu metu prie centrinės apsaugos sistemos gali būti prijungta iki 16 belaidžių įrenginių. Belaidžiai įrenginiai nuo centrinės apsaugos sistemos gali būti išdėstyti ne didesniu kaip 150 m. atstumu.

1. Įrenginio instaliacija

1. Atidaroma EWD1 dėžutė bei įstatoma baterija.

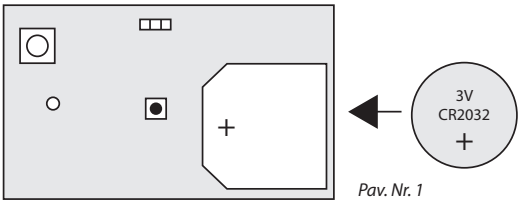

Pav. Nr. 1

2. Magnetinis durų kontaktas susideda iš dviejų dalių: magneto ir jutiklio. Jutiklio sudedamosios dalys: tvirtinimo dalis ir jutiklis. Magneto sudedamosios dalys: tvirtinimo dalis ir dangtelis.

   2.1 Jutiklio tvirtinimo dalis dviem varžtais prisukama prie durų ar lango staktos.

   2.2 Magneto tvirtinimo dalis dviem varžtais prisukama prie durų ar lango varčios. Teisingas tvirtinimo dalių išdėstymas pateiktas Pav. 2. Atstumas tarp magneto ir durų kontakto turi būti ne didesnis nei 20mm.

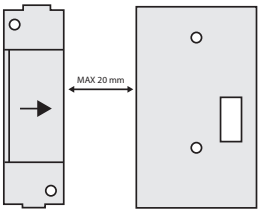

Pav. Nr. 2

   2.3 Į pritvirtintą jutiklio tvirtinimo dalį įstatomas jutiklis. Užfiksuojant jutiklį, atkreipti dėmesį į tamperį (mygtuką su spyruokliuojančiu kontaktu) – jis turi būti nuspaustas.

   2.4 Ant pritvirtintos magneto tvirtinimo dalies uždedamas magneto dangtelis.

PASTABA: nerekomenduojama durų kontakto montuoti kitomis priemonėmis, tokiomis, kaip lipni juosta ir t.t.

Pav. Nr. 2 pateikti neteisingi magnetinio durų kontakto montavimo būdai

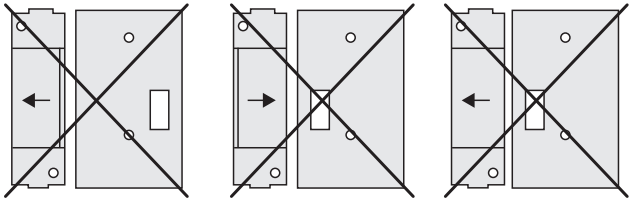

Pav. Nr. 3

3. Aktyvuojamas ryšys su centrine apsaugos sistema. Tai galima greitai ir patogiai atlikti programine įranga „ELDES Configuration Tool" arba SMS žinutėmis. Plačiau skaitykite programinės įrangos „Help" skyrelyje arba centrinės sistemos instaliacijos vadove. Šį instaliacijos vadovą bei „ELDES Configuration Tool" programą galima nemokamai parsisiųsti puslapyje www.eldes.lt. Sistema automatiškai informuoja apie sėkmingą/nesėkmingą daviklio aktyvavimą. Jei sistema informavo apie nesėkmingą daviklio aktyvavimą, bandykite jį aktyvuoti iš naujo, perkeliant arčiau centrinio apsaugos sistemos įrenginio.
4. EWD1 magnetinis durų kontaktas paruoštas darbui.

2. Techninė specifikacija

Pakuotės sudėtis

1. EWD1 durų kontaktas.. .....1 vnt.
2. Magnetas.....1 vnt.
3. CR2032 3V Lithium baterija..... .....1 vnt.
4. Vartotojo vadovas.....1 vnt.
5. Varžtai..... .....4 vnt.

Elektrinės ir mechaninės charakteristikos

Baterijos tipas	CR2032 3V Lithium
Baterijų skaičius	1
Baterijų veikimo trukmė	~18 mėnesių*
Duomenų perdavimo dažnis	866,1 MHz – 869,5 MHz
Darbinis temperatūrų diapazonas	-20...+55ºC
Durų kontakto matmenys	60x37x18mm
Magneto matmenys	60x17x16mm
Maksimalus belaidžio ryšio palaikomas atstumas	Iki 30m. patalpose; iki 150m. atvirose vietose
Suderinamas su apsaugos sistemomis	ELDES Wireless sistemomis

* Šis laikotarpis gali skirtis priklausomai nuo naudojimo sąlygų.

Maitinimo baterijos keitimas

Įrenginio maitinimui naudojama tik CR2032 3V ličio baterija. Naudoti galima tik naujas, kokybiškas ir nepasibaigusio galiojimo baterijas. Norint pakeisti išsikrovusią bateriją nauja, nuimkite įrenginio korpuso priekinę dalį (žiūrėti 1 skyrių), atsargiai išimkite spausdintinę plokštę ir išimkite senąją bateriją. Atitinkamai įstatykite naują CR2032 3V ličio bateriją.

DĖMESIO: Nenaudojant įrenginio baterija turi būti išimta.

DĖMESIO: Būtina įsidėmėti, kad naudojant netinkamo tipo baterijas, galima sukelti gaisrą ar sprogimą. Draudžiama sumaišyti vietomis ar užtrumpinti baterijos polius. Senas baterijas išmeskite tik tam skirtose vietose. Senas baterijas negalima krauti, ardyti, kaitinti ar deginti.

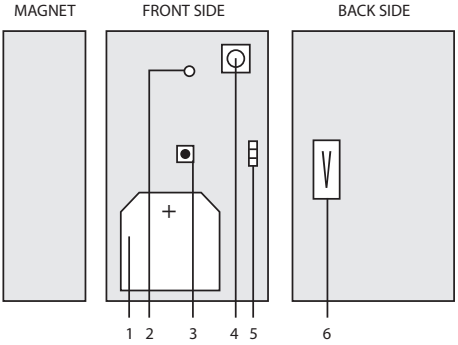

Pav. Nr. 4

1. Baterija
2. LED
3. Panikos mygtukas
4. RESET mygtukas
5. Programinės įrangos atnaujinimo jungtis
6. Tamperis

Pradinių parametrų atstatymas

1. Išimama baterija ir palaukiama 20s. kol sistema pilnai išsijungs.
2. Paspaudžiamas ir laikomas įspaustas RESET mygtukas.
3. Įstatoma išimta baterija.
4. Įspaustas RESET mygtukas laikomas tol, kol kelis kartus gretai sumirksi LED indikatorius.

3. Programinės įrangos naudojimas

Programinė įranga „ELDES Configuration Tool" skirta tiesiogiai prisijungti prie centrinio apsaugos sistemos įrenginio, kuris prie kompiuterio jungiamas USB laidu. Tai supaprastina sistemos konfigūravimo procesą atliekant visus konfigūravimo veiksmus kompiuteriu. Su šia programine įranga vartotojas gali:

1. Prie naudojamos centrinės apsaugos sistemos „pririšti" (aktyvuoti ryšį) naujus magnetinius durų kontaktus EWD1;
2. Pašalinti ar pakeisti esamus magnetinius durų kontaktus EWD1 naujais;
3. Konfigūruoti prijungtų prie sistemos magnetinių durų kontaktų EWD1 nustatymus;
4. Realiu laiku stebėti magnetinių durų kontaktų EWD1 zonų būsenas;
5. Konfigūruoti visus apsaugos sistemos nustatymus ir parametrus.

Programinę įrangą „ELDES Configuration Tool" galite nemokamai atsisiųsti iš interneto svetainės www.eldes.lt.

4. Komandinės SMS žinutės

DĖMESIO: Komandinės SMS žinutės siunčiamos bendruoju apsaugos sistemos telefono numeriu. Visos SMS žinutės pradedamos pagrindiniu vartotojo 4 skaitmenų slaptažodžiu (pateiktuose pavyzdžiuose naudojamas „XXXX" žymėjimas). Apatinis brūkšnys „_" visur reiškia tarpelį, t.y. rašant SMS žinutę vietoj šio brūkšnio turi būti daromas vieno simbolio tarpelis.

4.1. Įrenginių pririšimas prie centrinės apsaugos sistemos

DĖMESIO: Prieš siunčiant komandinę SMS žinutę, įsitikinkite, kad magnetiniame durų kontakte EWD1 yra įdėta baterija. Kitu atveju pririšimas prie centrinės apsaugos sistemos bus nesėkmingas.

Magnetinių durų kontaktų pririšimas prie centrinės apsaugos sistemos vykdomas nurodant jų identifikacijos numerius:

```
XXXX_SET:ID1
```



Čia „ID1“ – magnetinio durų kontakto identifikacijos numeris. Šis identifikacijos numeris užrašytas įrenginio galinėje pusėje. Pririštiems magnetiniams durų kontaktams EWD1 sistema automatiškai išskiria dvi laisvas apsaugos zonas. Apie tai sistema informuoja SMS žinute, pvz.: „ID1:Z14:ID1:Z15“ - čia vietoje „ID1“ įrašomas norimos prijungti sirenos identifikacijos numeris, „Z14“ ir „Z15“ – atitinkamai išskirti laisvų zonų numeriai. Vienu metu galima pririšti ir daugiau nei vieną magnetinį durų kontaktą EWD1. Tokiu atveju, komandinėje SMS žinutėje identifikacijos numeriai atskiriami „ ; “ simboliu, pvz.: „ XXXX SET:ID1;ID2; ... ;ID16 “.

4.2. Aktyvuotų zonų ir valdiklių nustatymai

Aktyvavus magnetinį durų kontaktą EWD1, kiekvienam jų automatiškai suteikiami du zonų numeriai su pradiniais nustatymais.

4.2.1. Aliarmo teksto koregavimas



Tam tikros zonos aliarmo tekstas keičiamas siunčiant atitinkamą SMS žinutę:

```
XXXX_Z2:TEKSTAS
```

Čia vietoje „Tekstas“ įvedamas iki 24 simbolių norimas aliarmo tekstas, o vietoje „Z2“ nurodomas atitinkamas zonos numeris. Šis aliarmo tekstas bus gaunamas SMS žinute, suveikus atitinkamai zonai. Norint pakeisti daugiau nei vienos apsaugos zonos aliarmo tekstą, įrašai atskiriami „ ; “ simboliu, pvz.: „ XXXX Z2:Tekstas2;Z3:Tekstas3 “.

4.2.2. Zonų įjungimas/išjungimas



Galima pasirinkti kurias apsaugos zonas, aktyvavus apsaugą visoje sistemoje, laikyti įjungtas ar išjungtas. Pagal pradinius gamintojo parametrus, visos aktyvuotos zonos yra įjungtos.

Bet kurią saugomą zoną galima įjungti siunčiant SMS žinutę formatu*:

```
XXXX_Z1:ON;Z2:ON;Z3:ON
```

Bet kurią saugomą zoną galima išjungti siunčiant SMS žinutę formatu*:

```
XXXX_Z1:OFF;Z2:OFF;Z3:OFF
```

* Nurodoma tiek zonų, kiek jų būsenų norima pakeisti, įrašai atskiriami „ ; “ simboliu.

4.3. Sistemos aktyvuotų zonų parametrai



Norint sužinoti sistemos aktyvių zonų aliarmų tekstus bei būsenas, siunčiama SMS žinutė:

```
XXXX_STATUS
```

Sistemos atsakymas gaunamas SMS žinute, pvz.: „ Z1:ON/OFF:Zone1; Z2:ON/OFF:Zone2; C1:ON/OFF:Controller1; C2:ON/OFF:Controller2; “

Pastaraja informacine SMS žinute nurodomi visi prijungti prie sistemos belaidžiai ELDES įrenginiai ir esami jų parametrai.

DĖMESIO: ELDES apsaugos sistema praneša apie visas aktyvias zonas. Jeigu aktyvių zonų yra daug, apie visas jas informuojama keliomis SMS žinutėmis.

4.4. Laisvų kanalų skaičiaus užklausimas

Norint sužinoti kiek dar galima prie centrinės apsaugos sistemos prijungti belaidžių įrenginių, siunčiama SMS žinutė:

```
XXXX_STATUS_FREE
```

PASTABA: Maksimalus belaidžių įrenginių skaičius, kuriuos galima prijungti prie centrinės apsaugos sistemos, yra 16 vnt.

4.5. Magnetinių durų kontaktų EWD1 keitimas



Norint pakeisti seną magnetinį durų kontaktą EWD1 nauju, siunčiama SMS žinutė:

```
XXXX_REP:ID<ID5
```

Čia vietoje „ID" nurodoma senojo magnetinių durų kontaktų EWD1 identifikacijos numeris ID, o naujojo – vietoje „ID5" žymėjimo. Sistema automatiškai suteikia buvusius senojo magnetinio durų kontakto EWD1 nustatymus naujajam.

4.6. Sirenos pašalinimas



Norint pašalinti magnetinį durų kontaktą EWD1 iš apsaugos sistemos, siunčiama SMS žinutė:

```
XXXX_DEL:ID
```

Čia vietoje „ID" nurodomas magnetinio durų kontakto EWD1, kurį norima panaikinti, identifikacijos ID numeris. Iš sistemos pašalintos zonos gali būti naudojamos kitiems belaidžiams įrenginiams prijungti.

5. Papildoma informacija

Atsakomybės ribojimas

Pirkėjas sutinka, kad sistema sumažina gaisro, plėšimo, vagystės ar kitą riziką, tačiau tai nėra draudimas ar garantija, kad paminėti veiksniai neįvyks, bei nebus asmenų sužeidimų, ar turto praradimo, ar sunaikinimo atvejų. "ELDES UAB" neprisiima jokios atsakomybės už tiesioginę ar netiesioginę žalą ar nuostolius, taip pat negautas pajamas, naudojantis sistema. "ELDES UAB" atsakomybė, kiek tai leidžia galiojantys įstatymai, neviršija produkto įsigijimo kainos. Korinio ryšio paslaugas teikiantys GSM operatoriai nėra susiję su "ELDES UAB" bendrove. Todėl bendrovė neprisiima jokios atsakomybės už tinklo paslaugas, jo aprėptį bei funkcionavimą.

Garantinis laikotarpis

"ELDES UAB" suteikia įsigytam produktui 24 mėn. Garantiją. Garantinis laikotarpis pradedamas skaičiuoti nuo produkto pardavimo pirmam galutiniam vartotojui datos. Garantija taikoma tik jei sistema buvo naudota pagal paskirtį, laikantis visų vartotojo vadovo instrukcijų, bei techninėje specifikacijoje nustatytų sąlygų ir maksimalių leistinų reikšmių. Pardavimo data laikoma čekio, sąskaitos ar kito pardavimo dokumento data. Garantija taikoma tik kartu su paminėtais dokumentais pateikus užpildytą garantinį talioną. Garantija netaikoma jei sistema buvo paveikta mechaniškai, cheminių medžiagų, drėgmės, korozijos, skysčių, ekstremalių aplinkos veiksnių ar kitokių force majeure aplinkybių.

Saugos informacija

Kad užtikrinti jūsų ir aplinkinių saugumą prašome perskaityti šias taisykles bei laikytis visų vartotojo vadove esančių montavimo instrukcijų ir nurodymų:

- Nenaudokite sistemos ten, kur ji gali sukelti trikdžius ar pavojų.
- Nemontuokite sistemos prie medicininės aparatūros ar prietaisų, jei to reikalauja jų instrukcijos.
- Nenaudokite sistemos sprogiose vietose.
- Sistema nėra atspari drėgmei, cheminei aplinkai, bei mechaniniams poveikiams.
- Neremontuokite sistemos patys.



Pagal WEEE direktyvą, perbrauktos šiukšlių dėžės su ratais ženklas reiškia, kad nebetinkamą naudoti gaminį Europos Sąjungoje reikia atiduoti perdirbti atskirai nuo kitų šiukšlių.

Copyright © UAB „ELDES", 2010. Visos teisės saugomos
Draudžiama kopijuoti, kaupti ar perduoti tretiesiems asmenims, šiame dokumente esančią informaciją, ar bet kokią dokumento dalį be išankstinio raštiško UAB „ELDES" sutikimo. UAB „ELDES" pasilieka teisę be išankstinio įspėjimo tobulinti ar keisti bet kuriuos dokumente paminėtus gaminius, taip pat patį dokumentą. UAB „ELDES" deklaruoja, kad magnetinis durų kontaktas EWD1 atitinka esminius reikalavimus ir kitas 1999/5/EC direktyvos nuostatas. Jos atitikties deklaraciją galima rasti šiame tinklalapyje: www.eldes.lt/ce

CE

Made in Lithuania. Pagaminta Lietuvoje.
www.eldes.lt